polyfaser®
The art of swimming

Geändert am:
22.01.2015

Einstückbecken - Piscina monoblocco

RÜGEN

M = 1 : 50

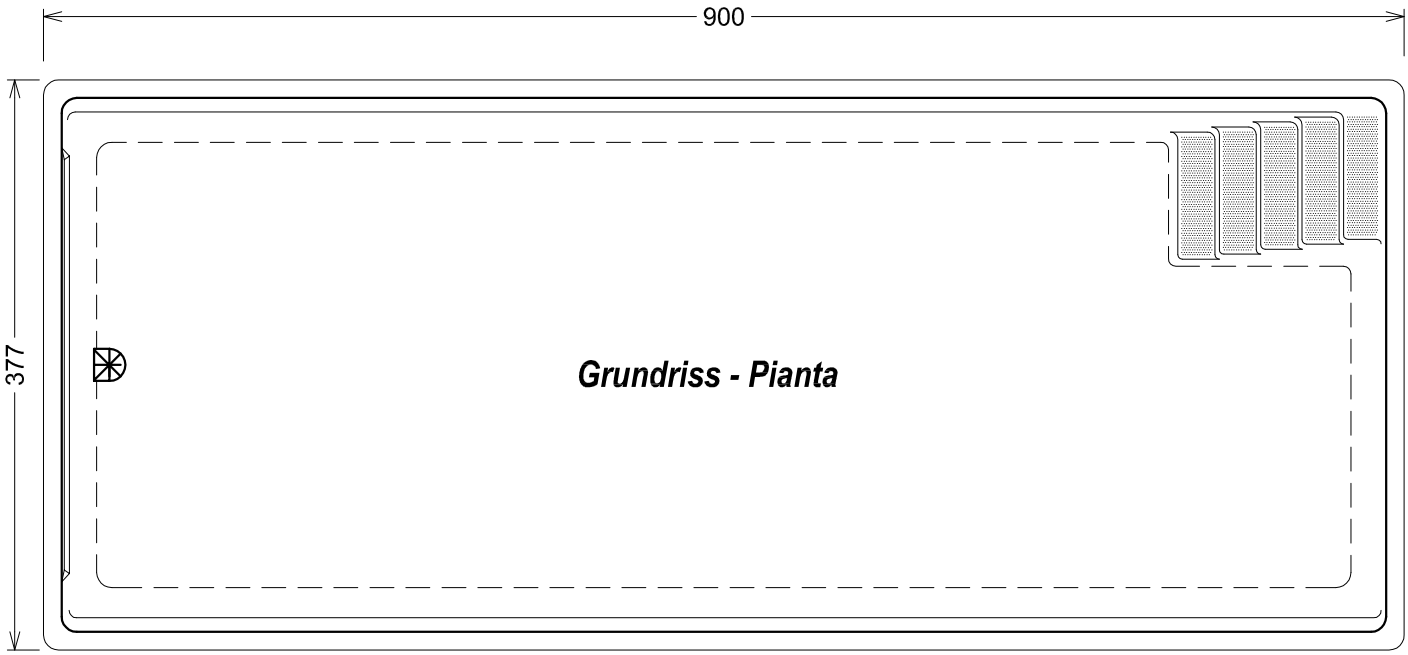

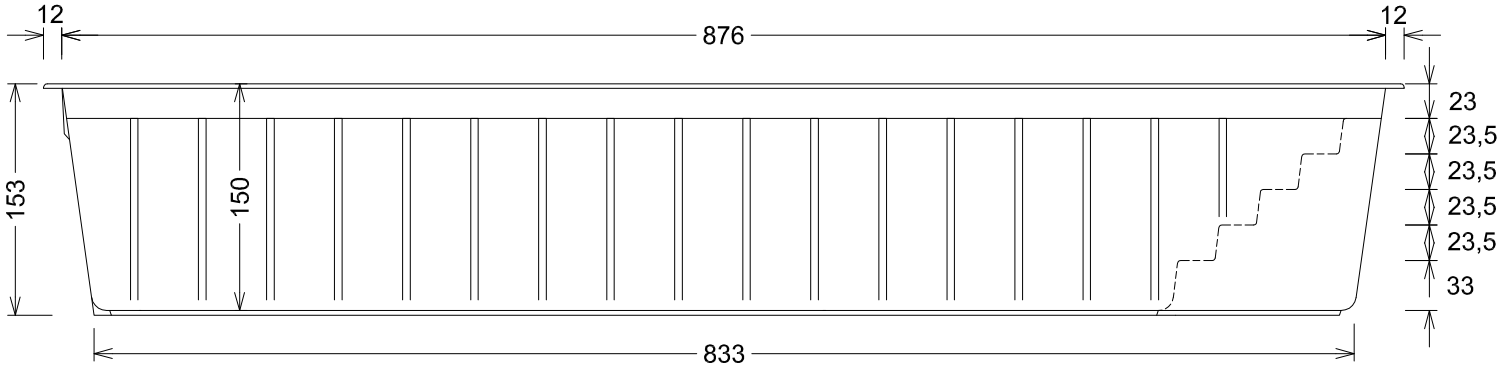

Seitenansicht - Prospetto laterale

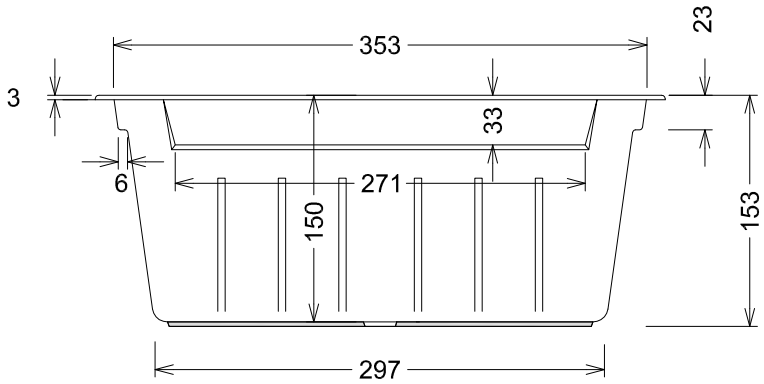

Ansicht Skimmerseite - Prospetto parte Skimmer

polyfaser®
The art of swimming

Geändert am:
22.01.2015

Einstückbecken - Piscina monoblocco

RÜGEN
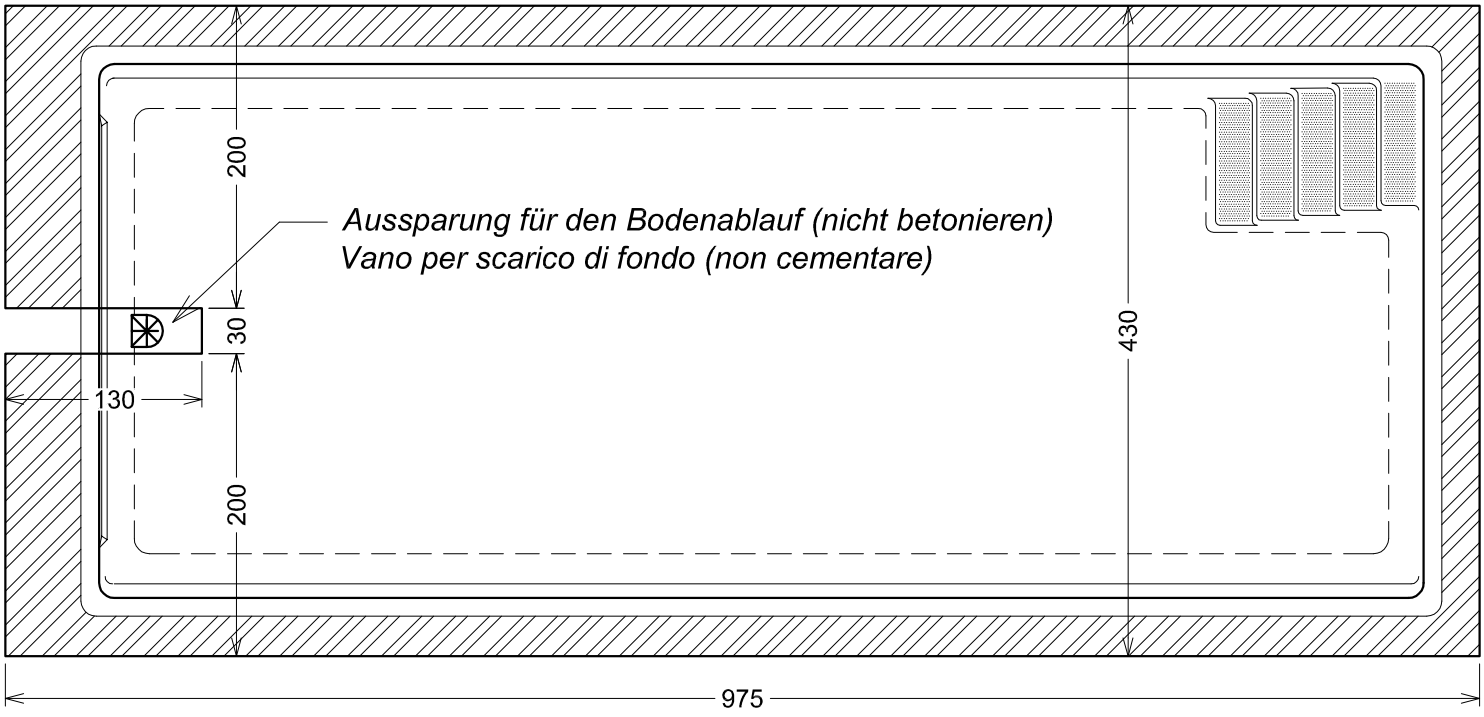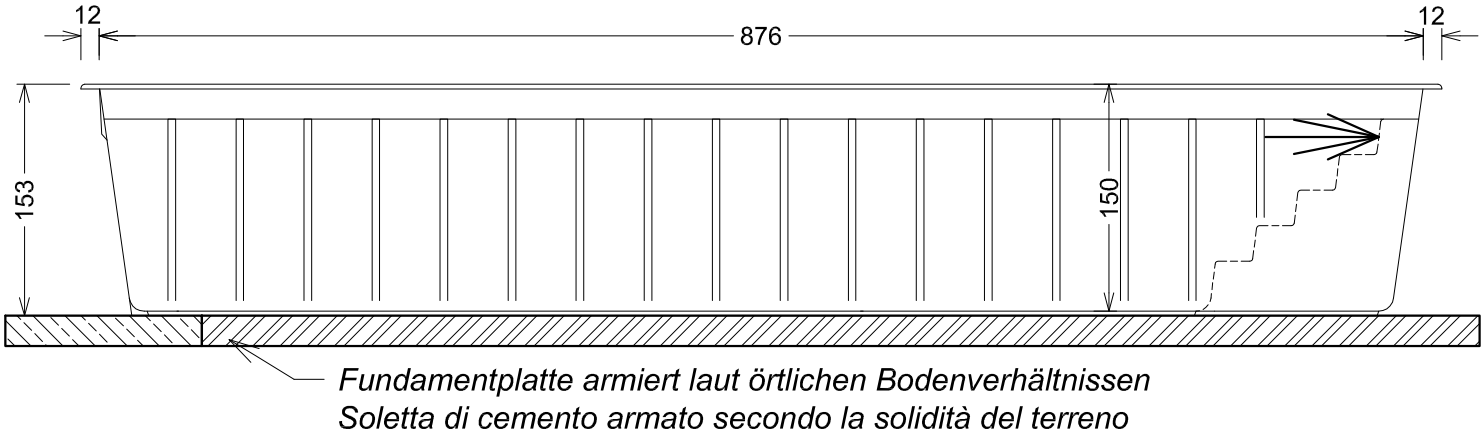
M = 1 : 50