Povrchová úprava : Antracit DB 703
Krytina : PK 4mm
Standardně kolej nalevo s možností přestavění napravo

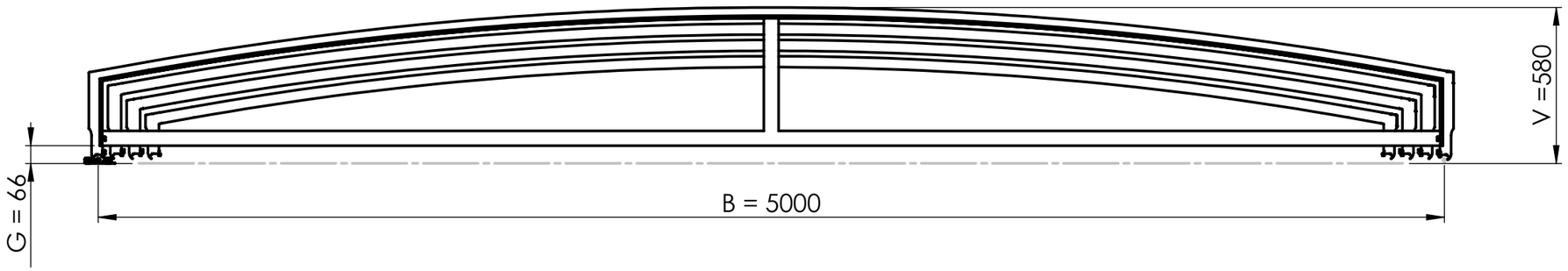

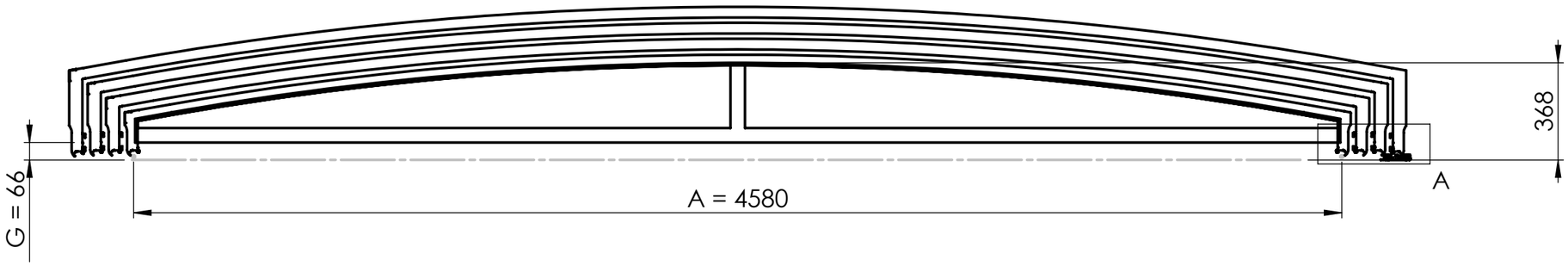

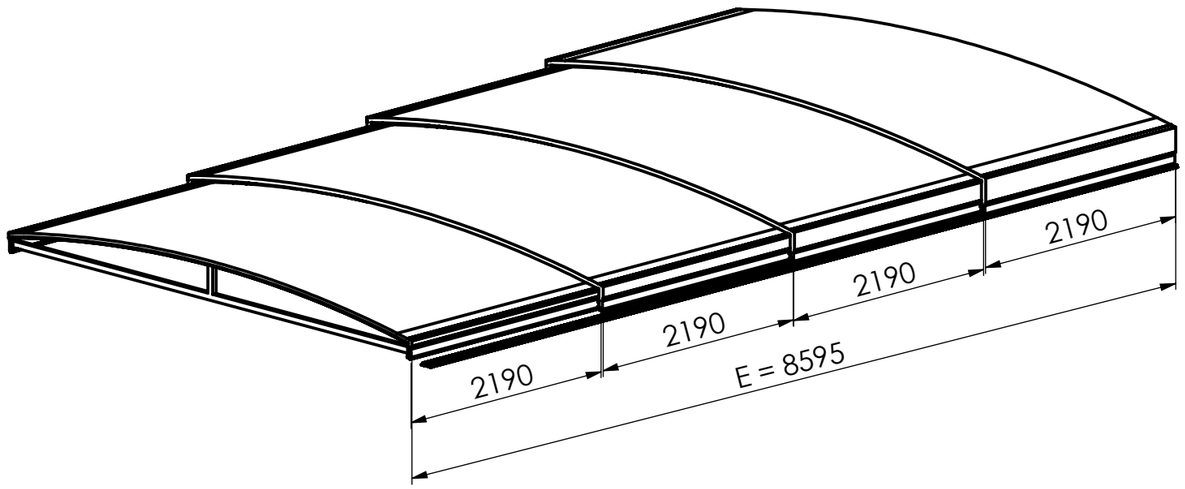

A 1 : 5

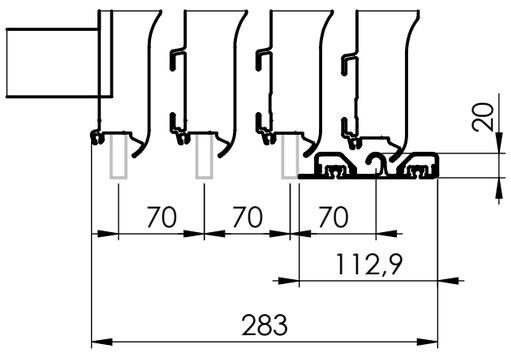

Výkres prezentuje pouze základní tvarové a rozměrové dispozice díla.
Výrobce si vyhrazuje právo určit rozmístění, množství a typ profilů dle potřeby.

POPIS POSLEDNÍ ZMĚNY INDEXU						ALBIXON®
TOLEROVÁNÍ ISO 8015 VŠEOBECNÉ TOLERANCE ISO 2768 mK			HMOTNOST (kg)	FORMÁT **A3**	MĚŘÍTKO **1:20**	
KRESLIL	**Kafka, Viktor**	MATERIÁL			OP	INDEX
DATUM	**06.12.2019**	POLOTOVAR				
NÁZEV 1 **SYDNEY "C"** Clear			NÁZEV 2 **5000 x 8595 x 580 4M**		VÝKRES	LIST **1 / 1**