Montage-Anweisung Treppe KANTO 250 mit Klemmleiste
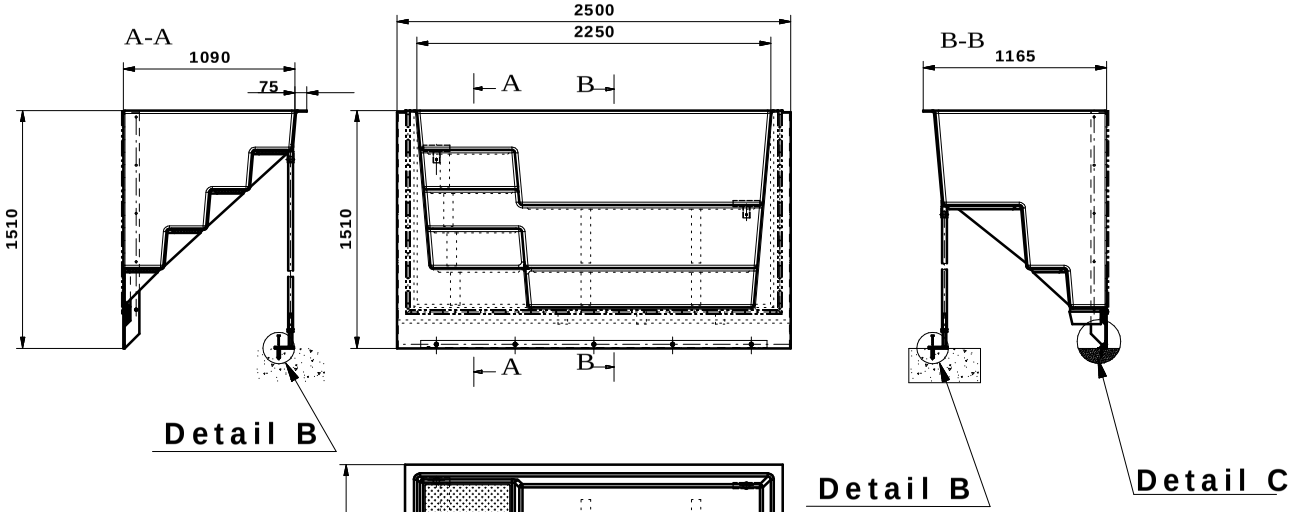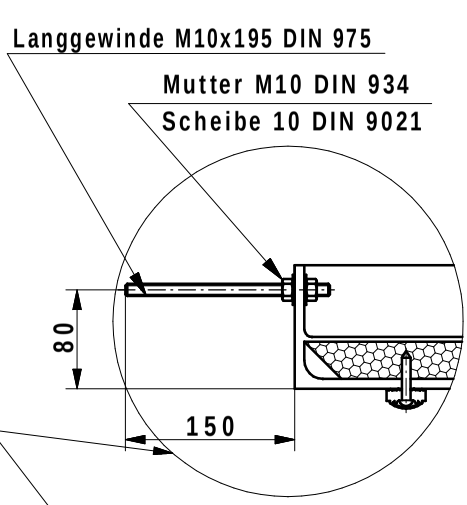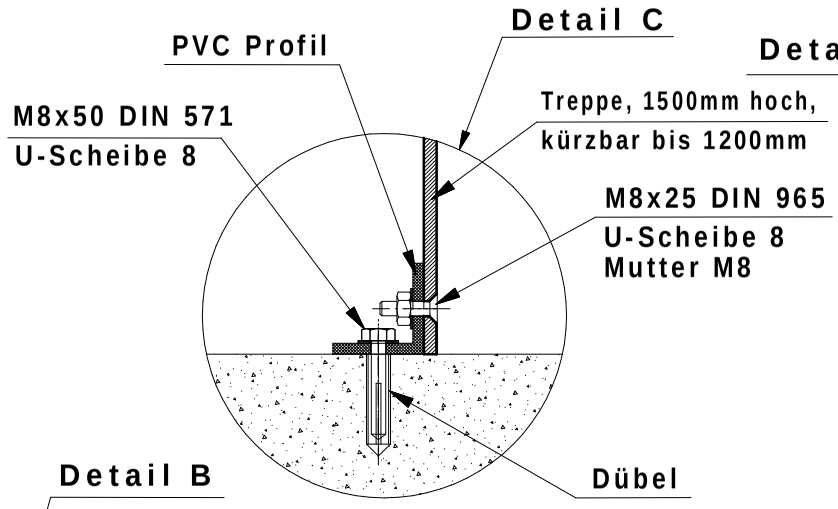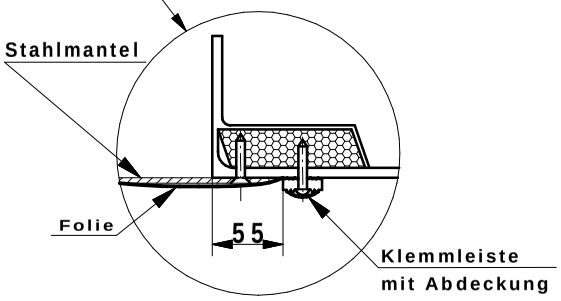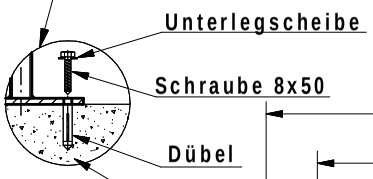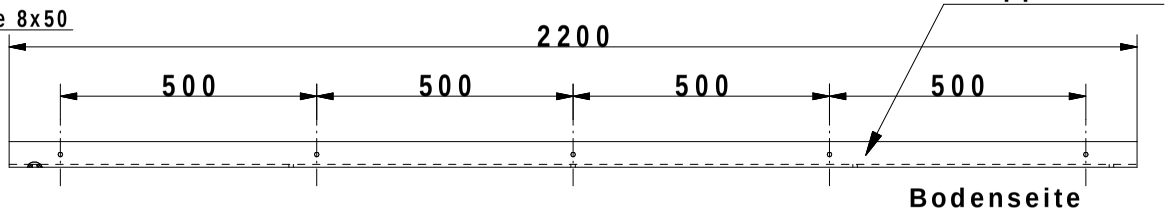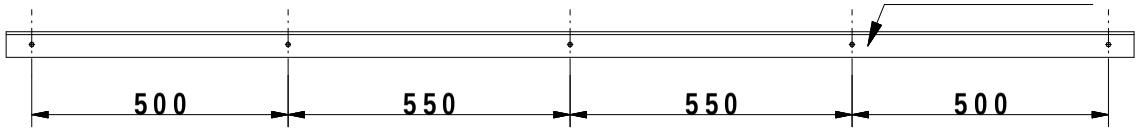
Treppe mit Klemleisten für SB mit Folien Sack.
Material: Glasfaser-Polyester