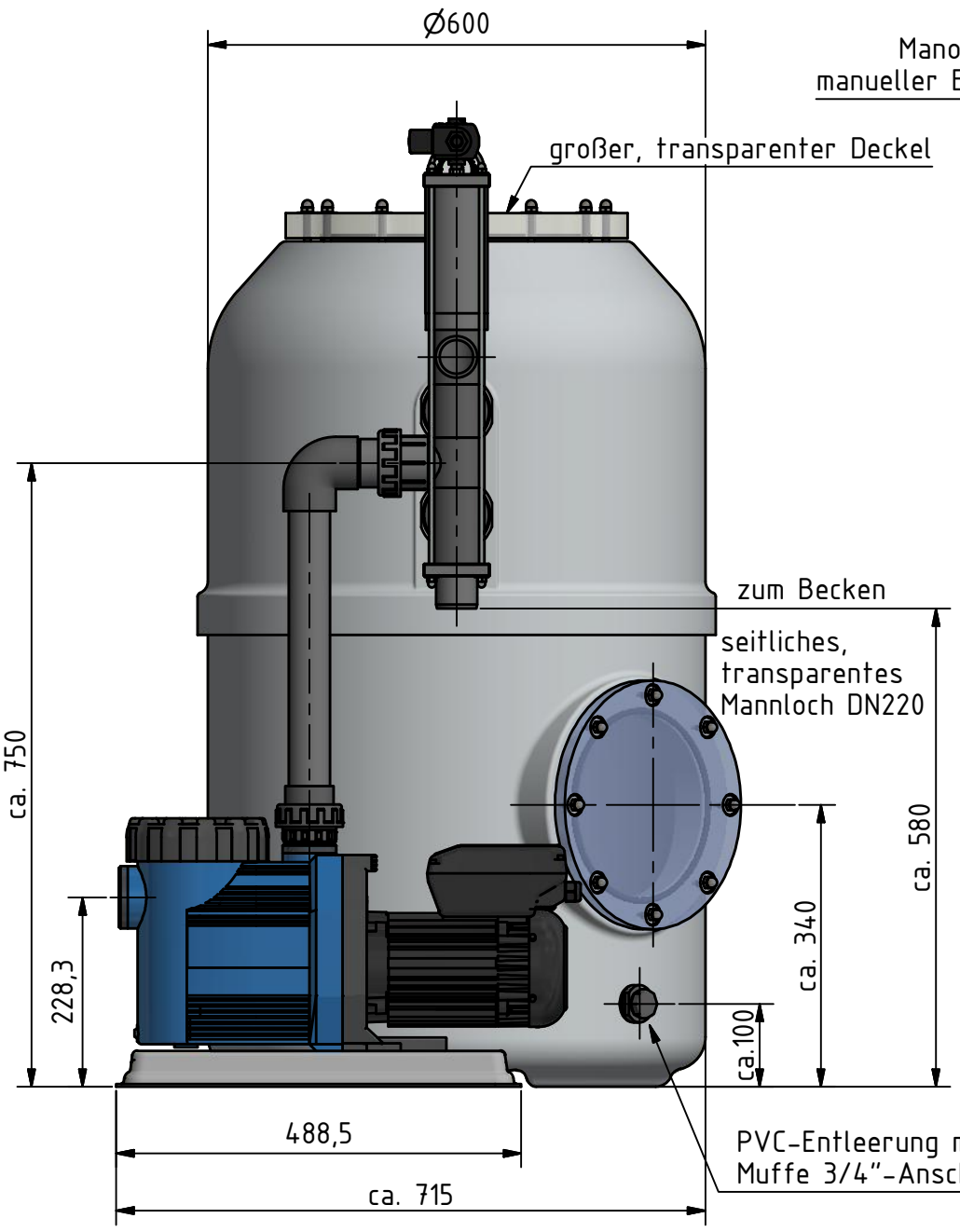

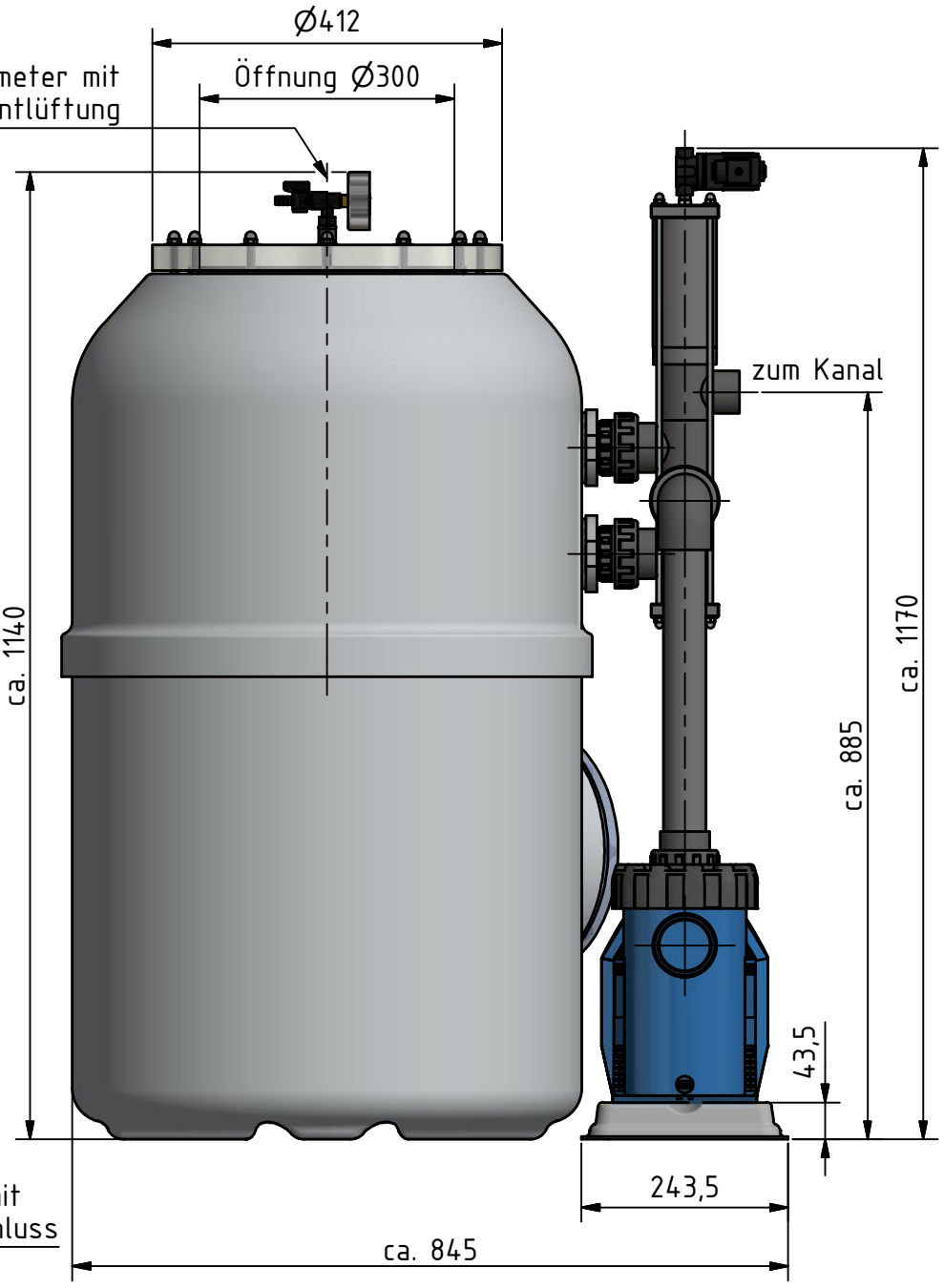

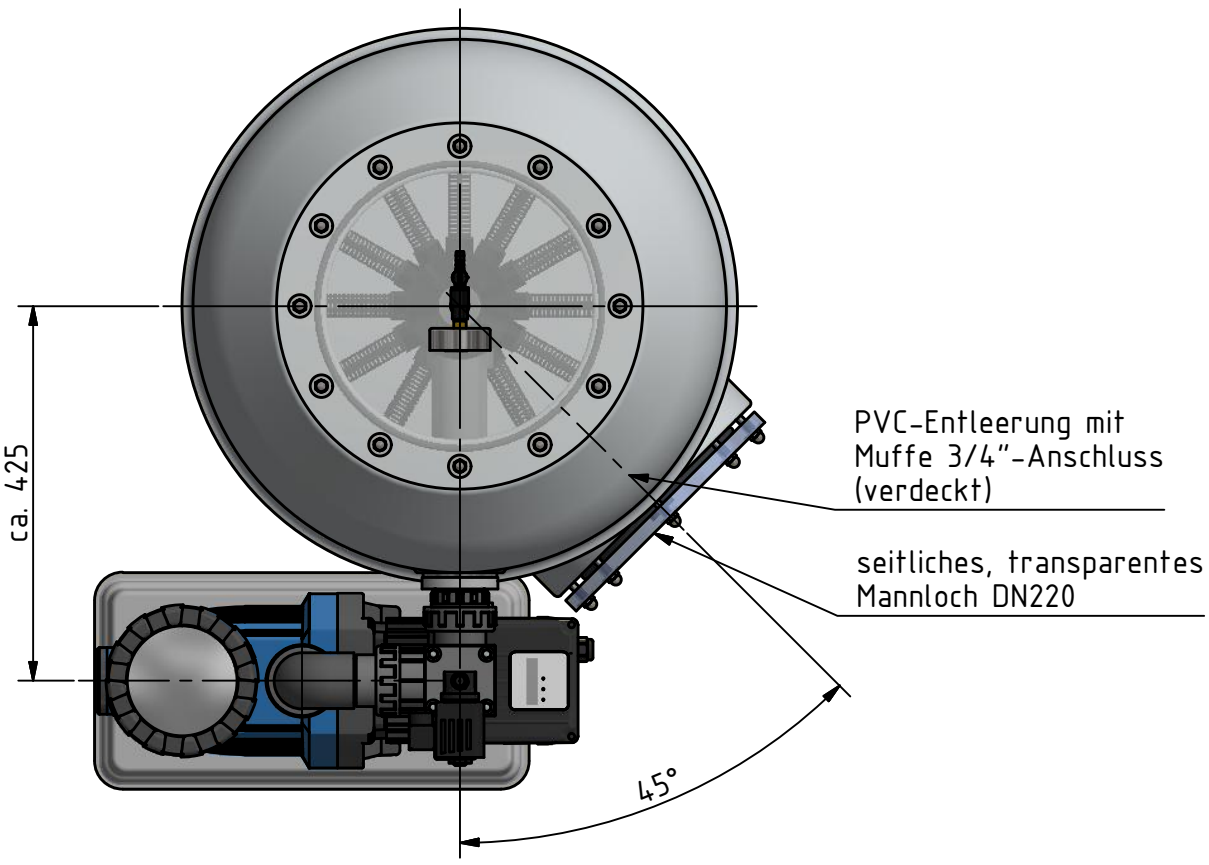

BEHNCKE GmbH Michael-Haslbeck-Strasse 13 D-85640 Putzbrunn/München	Massabweichungen sind fertigungstechnisch möglich! Technische Änderungen vorbehalten!	Maßstab: 1:8,5	RAL7035 (lichtgrau)
		Betriebsdruck: max. 2,5 bar; Betriebstemperatur: max. 40°C.	
	Datum / Name Gezeichnet 05.02.2020 wkober Kontrolliert	BÜHNE³ - Filteranlage D600 x 14 cbm/h mit Besgo-Stangenventil und frequenzgesteuerter Pumpe	
	© Alle Rechte vorbehalten All rights reserved		
	BEHNCKE GmbH	Artikel-Nr. 709 600 19-20	1 A3
Status / Änderungen / Datum / Name	Zertifiziert nach EN ISO 9008	gez. mit Autodesk Inventor 2017	